Firmwareaktualisierung 4Ch-Mux, DVB-SC-Mod 2/4TS

Diese Anleitung erklärt die Aktualisierung der Firmware eines ***4Ch-Mux***-, ***DVB-SC-Mod 2TS*** oder ***DVB-SC-Mod 4TS***-Boards.

Bitte aktualisieren Sie die Firmware auf Ihrer Hardware nur, wenn wir Sie ausdrücklich darum bitten. Versuchen Sie nicht, die Aktualisierung „auf Verdacht" durchzuführen. Achten Sie darauf, nur die richtige Firmware zu verwenden. Sie können die Funktion eines Boards nicht durch das Aufspielen einer anderen Firmware verändern.

Bitte lesen Sie die Anleitung vor der Aktualisierung in Ruhe und vollständig durch.

> ☞ **Bevor** Sie die Aktualisierung durchführen:
> Bitte führen Sie die Aktualisierung der Firmware nur nach Rücksprache und auf unsere Anweisung hin durch. Die Aktualisierung mit einer falschen Firmware kann dazu führen, dass Ihr Board nicht mehr wie gewünscht funktioniert.

1. Benötigte Hardware

- Windows-PC (Windows 2000, Windows XP, Windows Vista)
- Netzteil 8–24V=/500mA
- serielle Schnittstelle am PC
- RS232-Adapter 10pol. auf SUB-D

2. Softwareinstallation

Entpacken Sie das Zip-File in ein Verzeichnis Ihrer Wahl, z.B. ***C:\DATVFwTool***

3. Hardwareaufbau

Jedes Board muss an die Stromversorgung angeschlossen sein (8–24 V=/500 mA), der Jumper muss auf Stellung „Programmieren" gesteckt sein, und das Board muss über einen RS232-Adapter von 10pol. auf SUB-D an die COM-Schnittstelle des programmierenden Rechners angeschlossen sein.

a) 4Ch-Mux

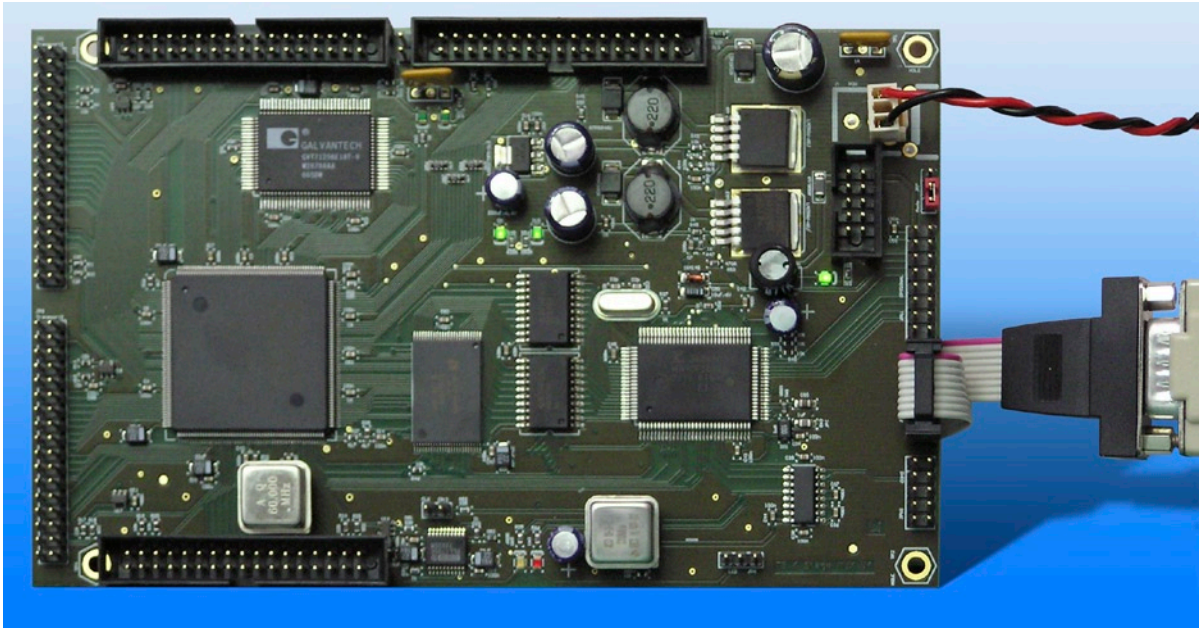

b) DVB-SC-Mod 2TS

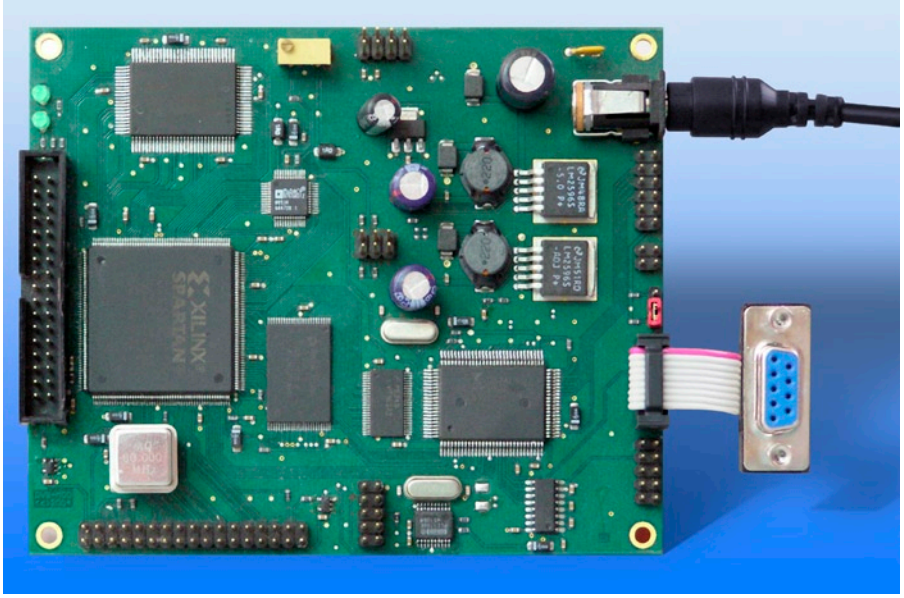

c) DVB-SC-Mod 4TS V2

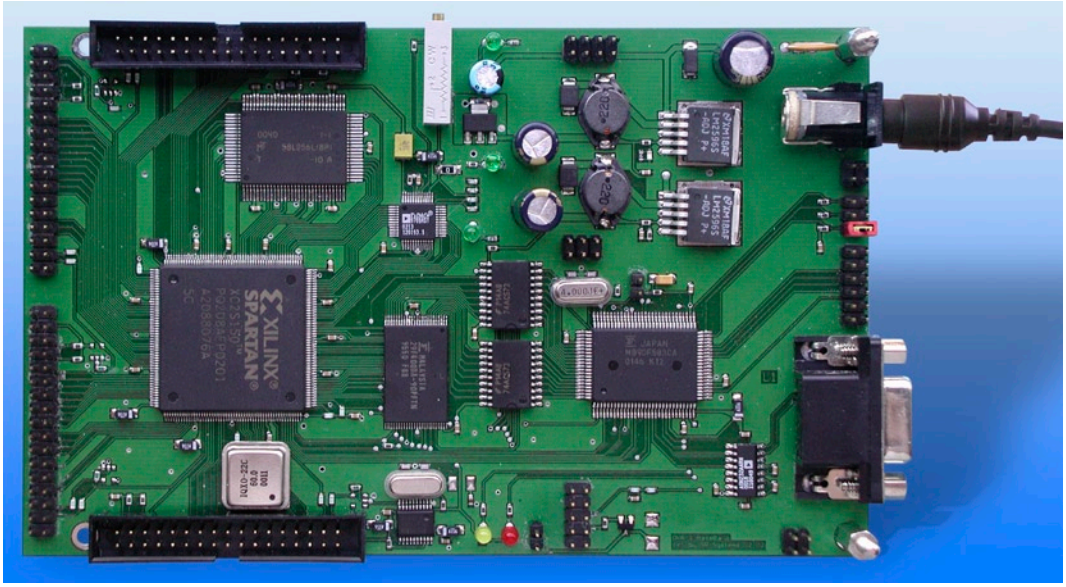

d) DVB-SC-Mod 4TS V3

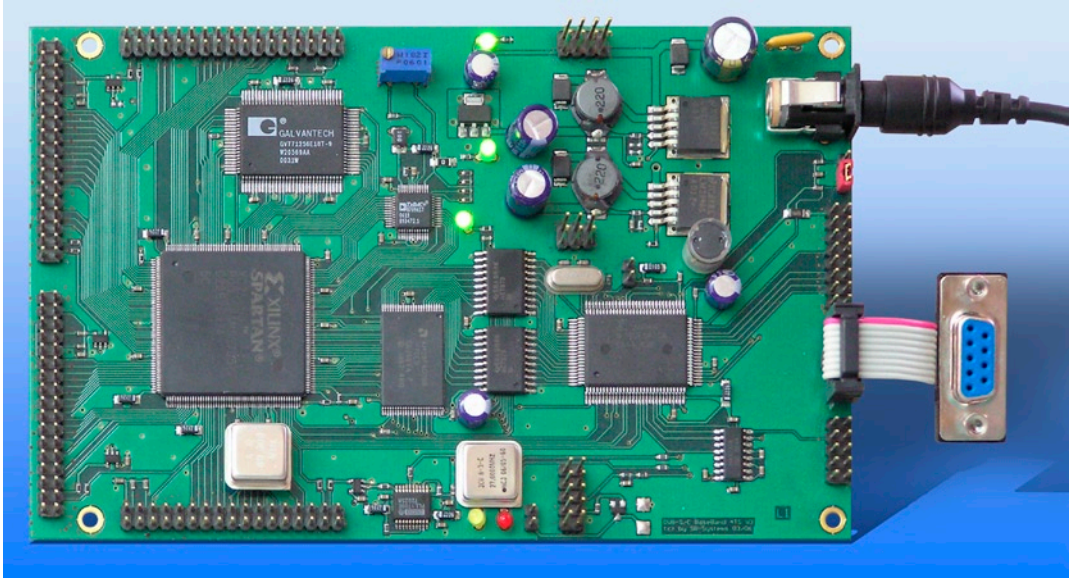

4. Programmiervorgang

1. Trennen Sie das Board von der Stromversorgung.

2. Schließen Sie das Board an die RS232-Schnittstelle Ihres Rechners an.

3. Stecken Sie den Jumper auf „Programmieren“ (siehe Anhang b).

4. Öffnen Sie eine Konsole und wechseln Sie in das Verzeichnis, in das sie das Zipfile entpackt haben.
   Win2000, WinXP: Start --> Programme --> Zubehör --> Eingabeaufforderung

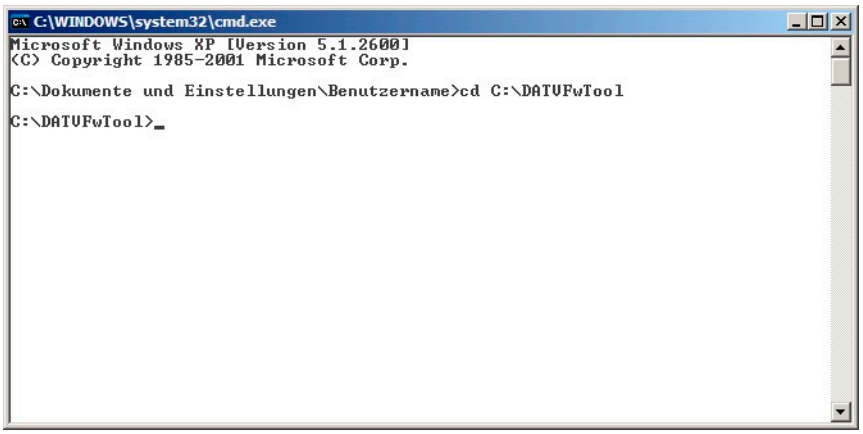

5. Schließen sie nun das Board an die Stromversorgung an und warten sie 10 Sekunden.

6. Führen Sie nun „DATVFwTool -d /dev/comX -F“ aus. X steht hierbei für den benutzten COM-Port, im abgebildeten Beispiel wurde COM1 benutzt:

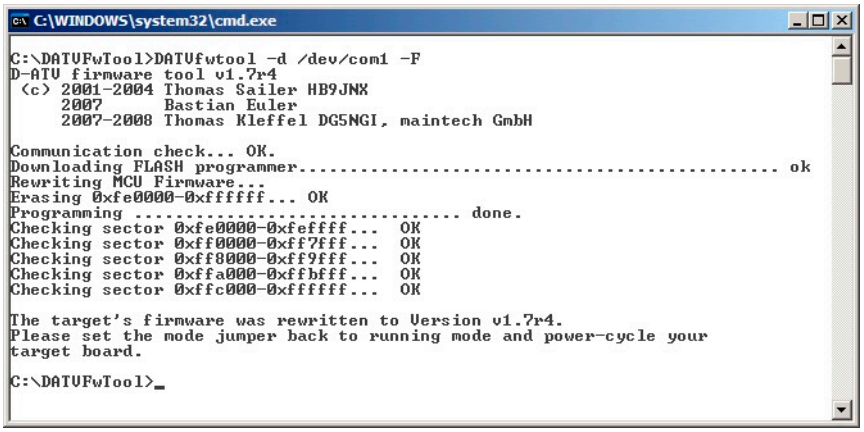

7. Sollten statt „OK“ Fehlermeldungen erscheinen, beginnen Sie erneut bei Schritt 1.

8. Warten Sie die Erfolgsmeldung ab (siehe Abbildung Schritt 6) und trennen Sie das Board von der Stromversorgung.

9. Stecken Sie den Jumper auf „Run“.

10. Board an die Stromversorgung anschließen.

11. Fertig!

5. Anhang

a) Schnittstellen

serielle Schnittstelle (Board)			
1	con. with 4+6	2	TxD
3	RxD	4	con. with 1+6
5	GND	6	con. with 1+4
7	RTS	8	CTS
9	not connected	10	GND

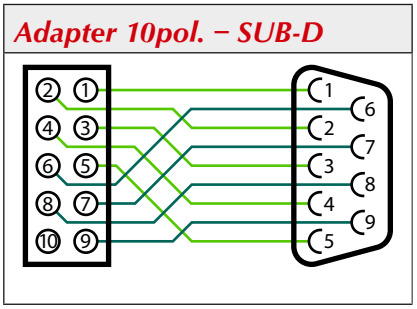

b) Jumperstellungen und Boardversionen

Die Abbildungen zeigen den Jumper in „Programmieren“-Stellung:

4Ch-Mux

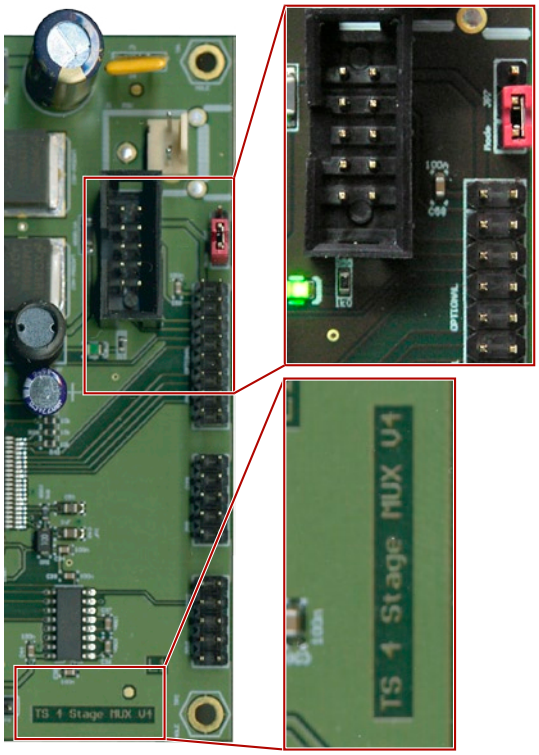

DVB-SC-Mod 2TS

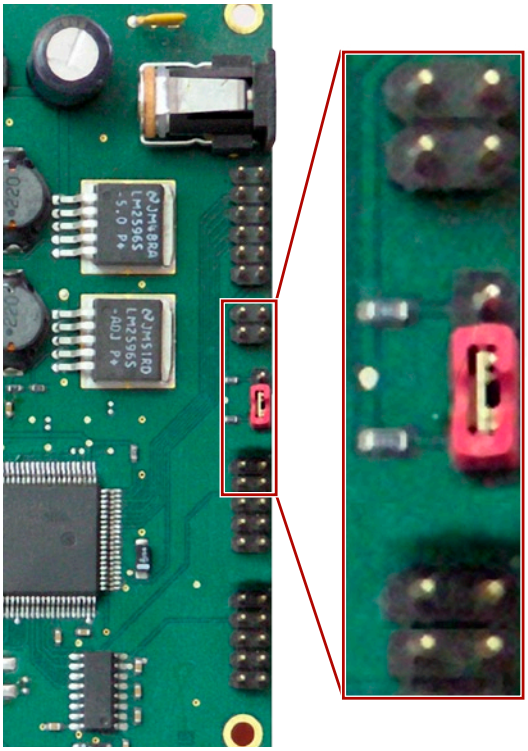

DVB-SC-Mod 4TS V2

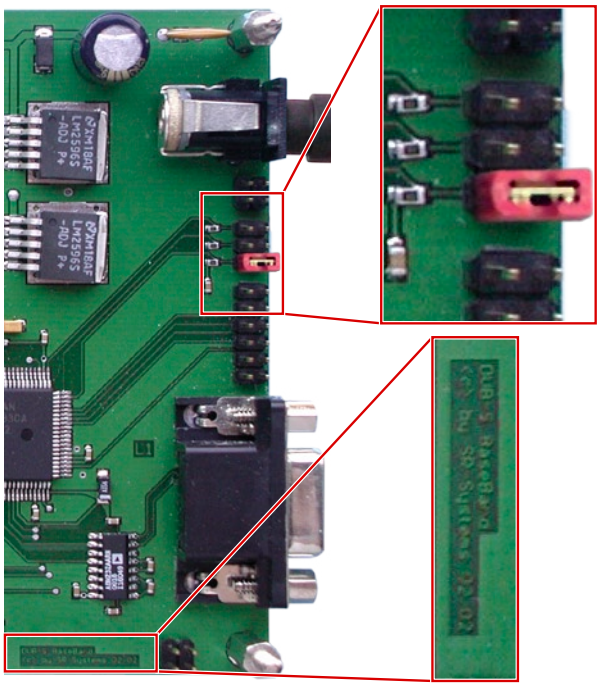

DVB-SC-Mod 4TS V3

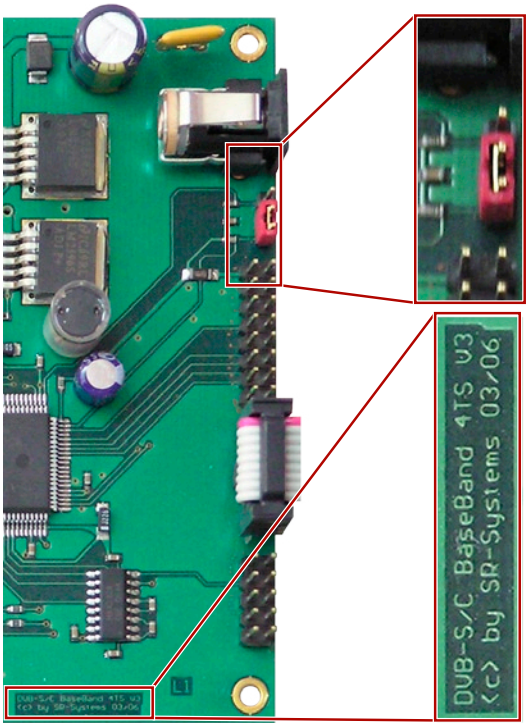

Errata/corrections:

04.06.2008 Release v1.0 de

25.06.2008 Bilder des DVB-SC-Mod 4TS V2 hinzugefügt

18.03.2009 Einige kleinere Rechtschreibfehler entfernt

Die Informationen in diesem Dokument sind mit größter Sorgfalt erstellt worden; dennoch können Fehler nicht vollständig ausgeschlossen werden. Wir übernehmen für möglicherweise daraus folgende Fehler und Probleme keinerlei Haftung.

Diese Anleitung ist durch die Urheberrechte geschützt. Alle Rechte, einschließlich Kopie, Übersetzung, Mikrofilm ebenso wie Speicherung und Verarbeitung in elektronischen Systemen, vorbehalten.

Kommentare und Fragen können Sie an uns richten:

SR-Systems
Brüder-Grimm-Straße 130
36396 Steinau

Tel.: +49 (66 63) 91 88 66
Fax: +49 (66 63) 91 88 67
eMail: DATV@SR-Systems.de